luminaire sur bras articulés TANEO - STZL 36 R

113573000-00741208

Waldmann
ENGINEER OF LIGHT.

Equipement	LED Classe d'efficience énergétique A/A+/A++
Appareillage	transformateur électronique
Tension d'alimentation	100-240 V ; 50-60 Hz
Puissance absorbée	env. 34 W
Flux lumineux de l'éclairage	env. 1800 lm
Efficacité lumineuse du luminaire	env. 52 lm/W
Température de couleur	blanc neutre, env. 5000 K
Indice de rendu des couleurs (IRC)	>= 80
Indice de protection	IP20
Classe de protection	I
Commande	touches multifonctions
Tête du luminaire	profil aluminium, anodisé, aluminium anodisé
Protection des sources	polycarbonate , diffuseur blanc opale
Compensation d'articulation	ressort
Poids (net)	env. 2.3 kg
Cordon d'alimentation	env. 3,4 m; Fiche secteur
Fixation	embase à visser (inclus), pince pour fixation sur table (accessoire), équerre murale (accessoire)
Particularités	Ra (Eclairage) env. 90

CE

Puissances lumineuses

distance: 50 cm

Em: **1082 lx**
Emax: 2219 lx
Emin: 348 lx

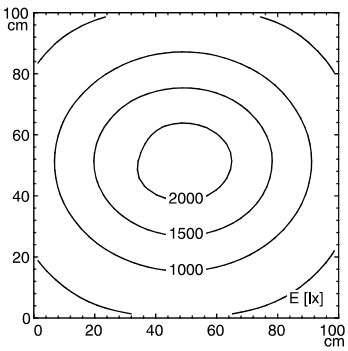

répartition de l'intensité lumineu

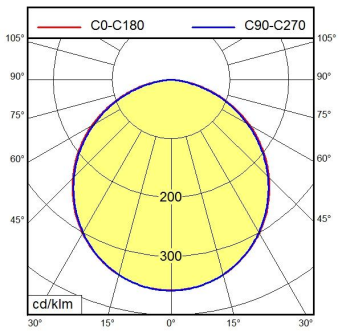

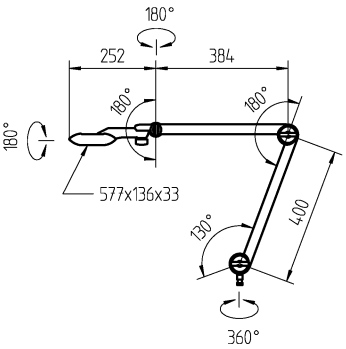

Sous réserve de modifications techniques
Les valeurs lumineuses et électroniques peuvent varier en raison de la tolérance des composants.

www.waldmann.com

© 03.2020 H. Waldmann GmbH & Co. KG